UNIPUMP Теплообменник TH-120

Теплообменники · Артикул 99168

1. Обзор

Теплообменник для бассейна серии TH, изготовленный из нержавеющей стали SS 316, предназначен для нагрева воды в бассейнах. Имеет вход для подключения к отопительному контуру и водяному контуру бассейна, теплообменник обеспечивает обогрев воды, создавая комфортные условия для купания. Совместим с различными типами бассейнов, предназначенных для использования с пресной водой.
Сталь SS 316 - аустенитная конструкционная сталь, в состав которой добавлен молибден и никель. Благодаря этим элементам коррозионная устойчивость металла настолько высокая, что позволяет использовать сталь в криогенных условиях и агрессивных средах.

Основные данные

Максимальное рабочее давление, бар	10
Максимальная температура перекачиваемой жидкости, °C	+110
Площадь поверхности теплообмена, м2	1,1
Гарантия, мес	12

2. Технические данные

Общие сведения

Тип	Теплообменник	Гарантия, мес	12
Площадь поверхности теплообмена, м2	1,1		

Гидравлические данные

Максимальное рабочее давление, бар	10	Номинальный расход в первичном контуре, л/мин	50
Номинальный расход во вторичном контуре, л/мин	360		

Перекачиваемая среда

Максимальная температура перекачиваемой жидкости, °C	+110

Монтаж и присоединение

Присоединительный размер для контура бассейна, дюйм	1½"	Присоединительный размер для контура отопления, дюйм	1"

Электродвигатель

Номинальная тепловая мощность, кВт	120

3. Габаритные размеры

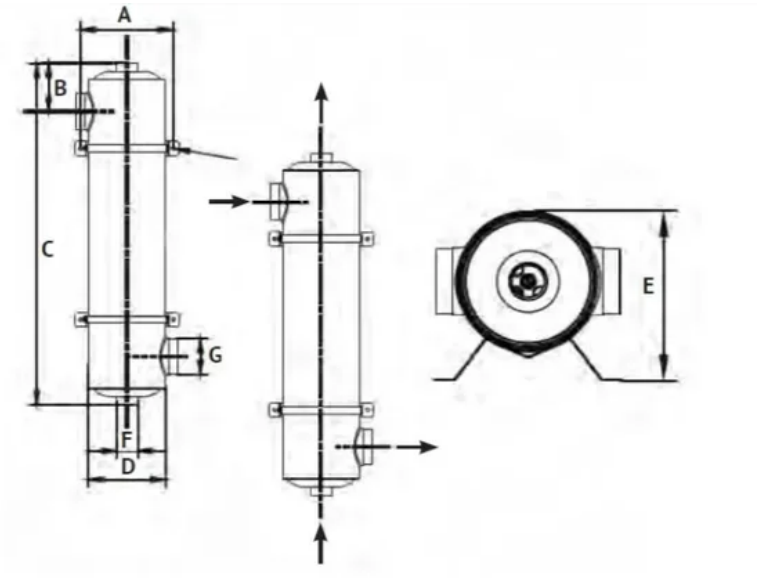

Рисунок 1 – Габаритные и присоединительные размеры

Модель	Габаритные размеры, мм					Присоединительные размеры, дюйм	
	A	B	C	D	E	F	G
TH-28	160	75	292	133	165	1"	1½"
TH-40	160	75	355	133	165	1"	1½"
TH-60	160	75	485	133	165	1"	1½"
TH-75	160	85	613	133	165	1"	1½"
TH-120	160	85	1070	133	165	1"	1½"

Параметр	Модель				
	TH-28	TH-40	TH-60	TH-75	TH-120
Номинальная тепловая мощность, *кВт*	28	40	60	75	120
Площадь поверхности теплообмена, *м²*	0,2	0,3	0,45	0,6	1,1
Номинальный расход в первичном контуре, *л/мин*	18	25	30	35	50
Номинальный расход во вторичном контуре, *л/мин*	150	200	250	300	360
Присоединительный размер для контура отопления, *дюйм*	1"	1"	1"	1"	1"
Присоединительный размер для контура бассейна, *дюйм*	1½"	1½"	1½"	1½"	1½"

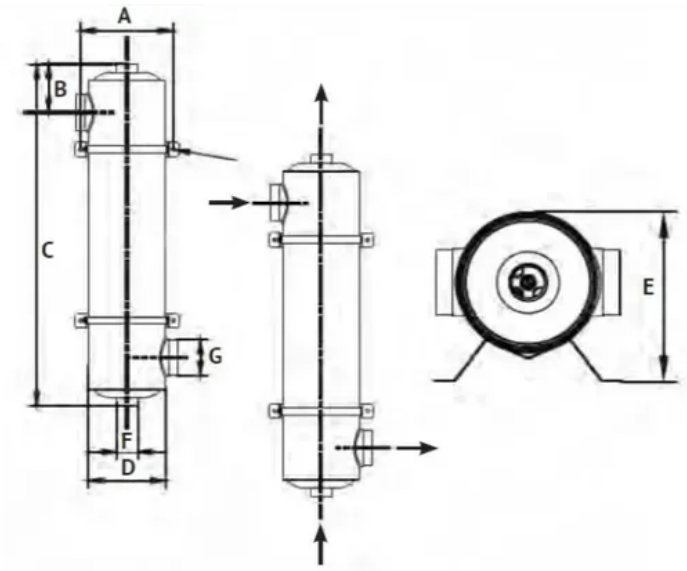

Рисунок 1 – Габаритные и присоединительные размеры

Модель	Габаритные размеры, мм					Присоединительные размеры, дюйм	
	A	B	C	D	E	F	G
TH-28	160	75	292	133	165	1"	1½"
TH-40	160	75	355	133	165	1"	1½"
TH-60	160	75	485	133	165	1"	1½"
TH-75	160	85	613	133	165	1"	1½"
TH-120	160	85	1070	133	165	1"	1½"

Параметр	Модель				
	TH-28	TH-40	TH-60	TH-75	TH-120
Номинальная тепловая мощность, *кВт*	28	40	60	75	120
Площадь поверхности теплообмена, *м²*	0,2	0,3	0,45	0,6	1,1
Номинальный расход в первичном контуре, *л/мин*	18	25	30	35	50
Номинальный расход во вторичном контуре, *л/мин*	150	200	250	300	360
Присоединительный размер для контура отопления, *дюйм*	1"	1"	1"	1"	1"
Присоединительный размер для контура бассейна, *дюйм*	1½"	1½"	1½"	1½"	1½"

4. Данные для заказа

Наименование	Теплообменник TH-120
Артикул	99168
Производитель (марка)	UNIPUMP
Вид оборудования	Теплообменники
Гарантия, мес	12